EVニュース　2023年 5月号

埋め込み式箱足

1ピンタイプなので細身のアセチフレームにおすすめです。さらに、埋め込み部分をステンレスにすることでコストを低減しました！

TPA-08

TPA-08

※M1.0・M1.2どちらもご用意しております。

素地

ゴールド(IP)　　ブラック(IP)

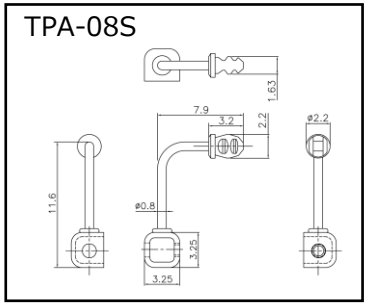

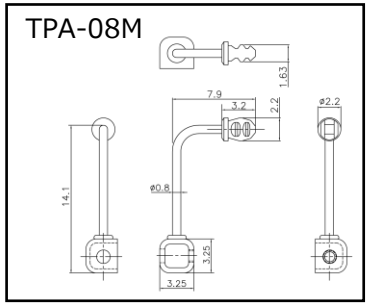

TPA-09（グースネック）

※M1.2のみご用意しております。

素地

IPカラー（ゴールド・ブラック）
もご用意しております。

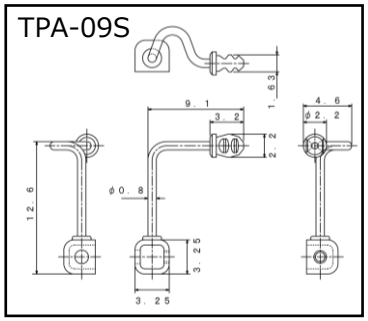

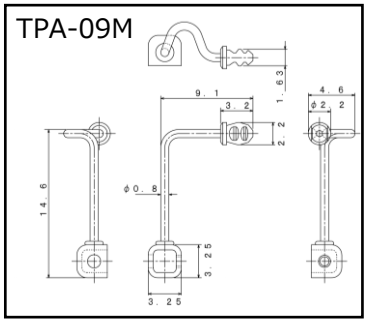

お問い合わせは、担当営業、または お電話（0778-54-9090）にてお気軽にどうぞ！